MAYTONI

49 (0) 2533 64 295200

Lampa wisząca Radiance 3000K 80W

Seria: Radiance **Artykuł:** MOD278PL-L86G3K

Artykuł	MOD278PL-L86G3K
Marka	Maytoni
Kolekcja	Nowoczesny
Seria	Radiance
Rodzaj towaru	Lampa wisząca
Kolor oprawy	Złoto
Materiał oprawy	Aluminium
Barwa światła	3000 K
Klasa szczelności	IP 20
Możliwość przyciemniania	Nie
Wysokość	3120 mm
Szerokość	800 mm
Współczynnik oddawania barw	80 CRI
Długość	1156 mm
Kąt rozproszenia	120 °
Napięcie	AC 220-240
Klasa ochrony	Class2
Gwarancja	5 years
Moc	80 W
Objętość	0.1913 m³
Minimalna wysokość	1120 mm
Maksymalna wysokość	3120 mm
Strumień świetlny	3150 Lm
Etykieta energetyczna	G
Ogniotrwałe	Nie





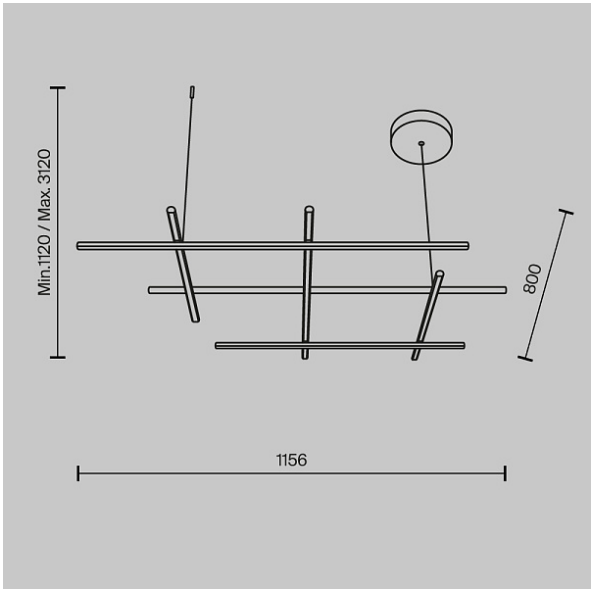

Długość opakowania	900 mm
Netto	2.8 kg
Brutto	5.5 kg
Żywotność	50000 h
Rodzaj montażu	Następny