MAYTONİ

49 (0) 2533 64 295200

Lampa wisząca Spirito 3000K 14W

Seria: Spirito **Artykuł:** MOD286PL-L12B3K

Artykuł	MOD286PL-L12B3K
Marka	Maytoni
Kolekcja	Nowoczesny
Seria	Spirito
Rodzaj towaru	Lampa wisząca
Kolor oprawy	Czarny
Materiał oprawy	Metal
Barwa światła	3000 K
Klasa szczelności	IP 20
Możliwość przyciemniania	Tak
Wysokość	2200 mm
Szerokość	180 mm
Współczynnik oddawania barw	80 CRI
Długość	800 mm
Kąt rozproszenia	120 °
Napięcie	AC 220-240
Klasa ochrony	Class1
Gwarancja	5 years
Moc	14 W
Objętość	0.074 m³
Minimalna wysokość	600 mm
Maksymalna wysokość	2200 mm
Strumień świetlny	1800 Lm
Długość miski	500 mm
Szerokość miski	100 mm





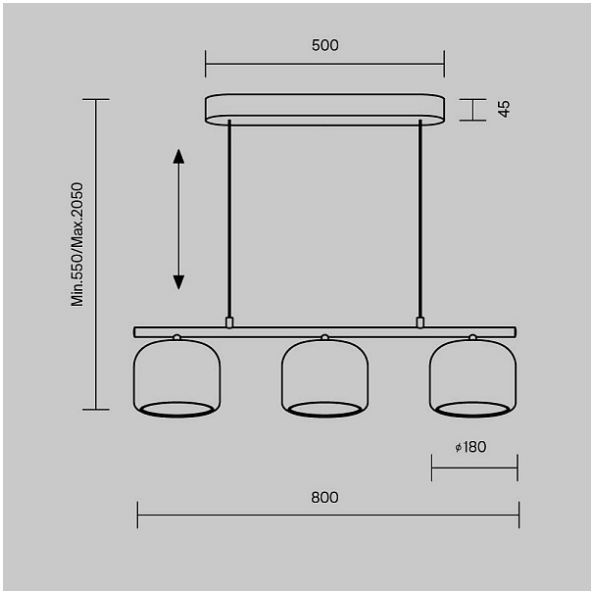

Głębokość otworu montażowego	15 mm
Szerokość otworu montażowego	20 mm
Typ przełącznika	Na ciele - czujnik
Etykieta energetyczna	F
Ogniotrwałe	Nie
Długość opakowania	860 mm
Netto	3.5 kg
Brutto	4.5 kg
Żywotność	50000 h